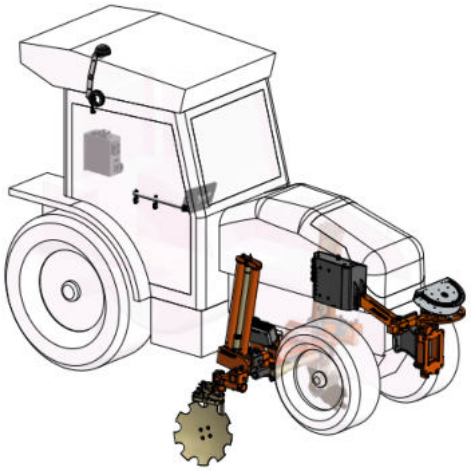

Braun Maschinenbau GmbH
Albert-Einstein- Straße 10
D-76829 Landau/Pfalz
Telefon: +49 (0) 63 41 / 950 55 00
Telefax: +49 (0) 63 41 / 950 55 22
E-Mail: info@braun-maschinenbau.de

Werksstudententätigkeit/ Praktikum/ Kooperative Abschlussarbeit im Bereich der Produktentwicklung oder PDM/ERP Projektteam

Arbeite in eigenen Projekten zur Unterstützung der Produktentwicklung oder in IT-Projekten (ERP und PDM).

Auf der Suche nach Talent!

Du bist Student und auf der Suche nach einer spannenden Gelegenheit für ein Praktikum, Praxissemester oder eine kooperative Abschlussarbeit? Wir bieten dir die Möglichkeit, praktische Erfahrungen zu sammeln und dein Wissen in eigenen Projekten anzuwenden!

Bei Braun Maschinenbau GmbH sind wir immer auf der Suche nach talentierten und motivierten Studierenden, die bereit sind, mit uns zu wachsen. Wir bieten kompetente Betreuung und die Möglichkeit, in interessanten Projekten zu arbeiten. Unsere Türen stehen für dich offen! Wenn du mehr darüber erfahren möchtest, wie du Teil unseres Teams werden kannst, kontaktiere uns noch heute. Wir freuen uns darauf, von dir zu hören!

Wer sind wir?

BRAUN Maschinenbau ist ein führendes Unternehmen im Bereich Spezialmaschinen für Wein- und Sonderkulturen. Seit 1958 entwickeln und produzieren wir innovative und bewährte Geräte für die ökologische Bodenbearbeitung im Wein- und Obstbau. Unsere Produkte werden weltweit über ein Händlernetz vertrieben und zeichnen sich durch ihre modulare Bauweise, mechanische Robustheit und Zuverlässigkeit aus. Wir sind ein Familienunternehmen mit Sitz in Landau, Rheinland-Pfalz, und haben eine Tochterfirma in Trient, Italien. Wir legen großen Wert auf Qualität, Nachhaltigkeit und Kundenzufriedenheit.